15FL12-12W-I/O 概略図

＊連続耐圧：15kVdc
＊ﾌﾛｰﾃｨﾝｸﾞ側に+12V@12W/+24V@24W出力
＊ﾌﾛｰﾃｨﾝｸﾞ側に+15V/-15V@10mA出力
＊I/Oｺﾝﾄﾛｰﾙ(VF制御) 可能 (ｵﾌﾟｼｮﾝ)

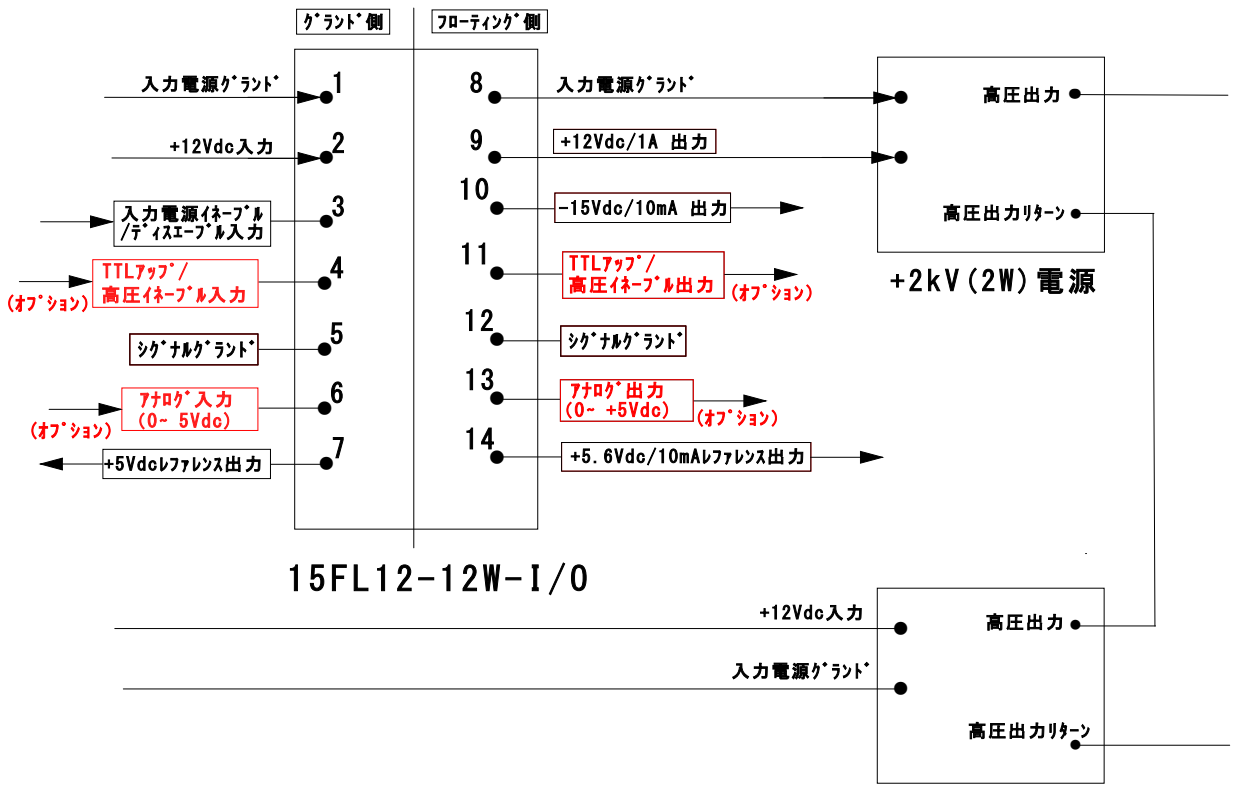

15FL12-12W-I/O-R/B 概略図

＊連続耐圧：15kVdc
＊ﾌﾛｰﾃｨﾝｸﾞ側に+12V@12W/+24V@24W出力
＊ﾌﾛｰﾃｨﾝｸﾞ側に+15V/-15V@10mA出力
＊I/Oｺﾝﾄﾛｰﾙ可能
＊R/Bｺﾝﾄﾛｰﾙ可能

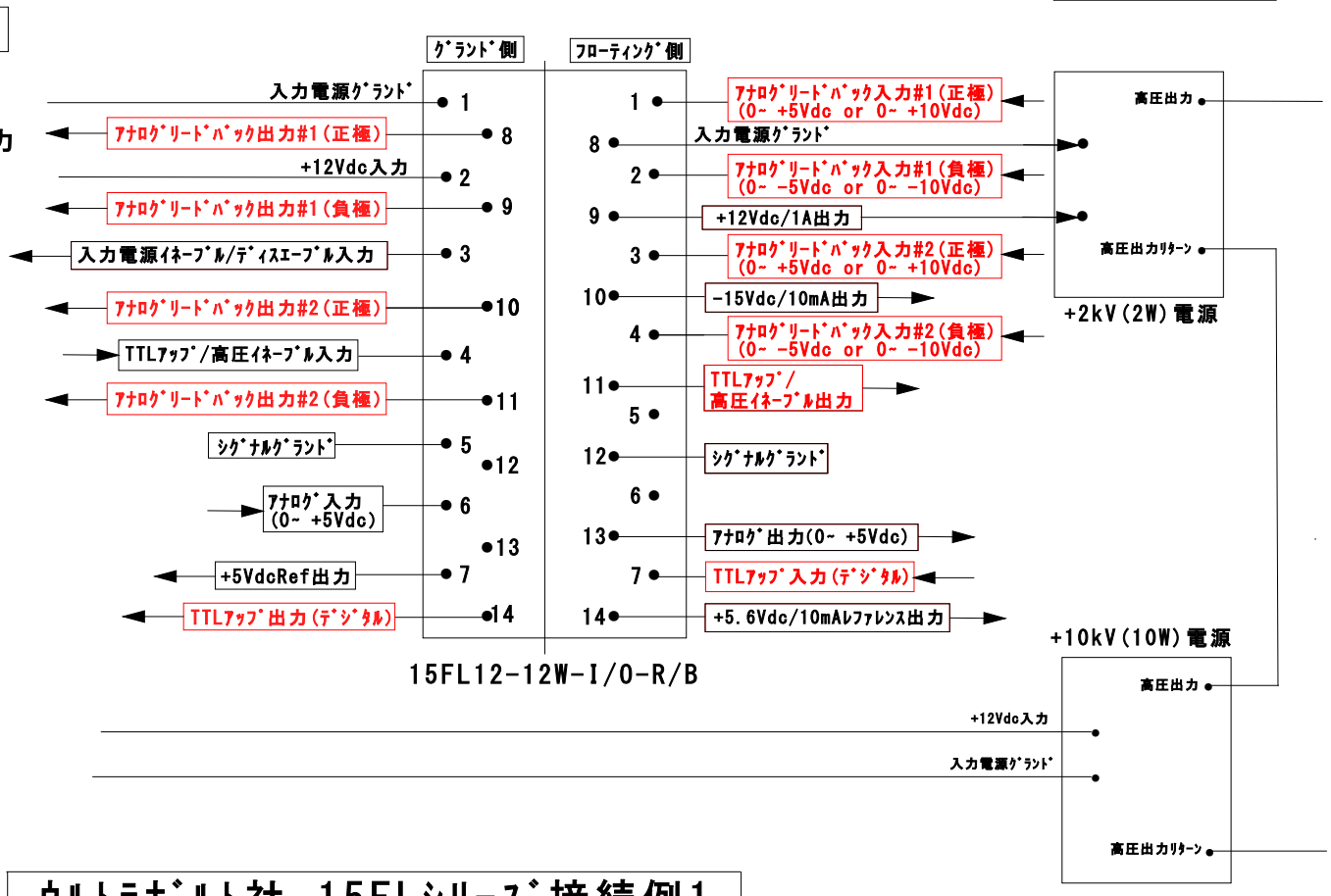

ウルトラﾎﾞﾙﾄ社 15FLｼﾘｰｽﾞ接続例1

＊15kV絶縁電源 15FL12-12Wにて+10kV出力上にて+2kVを駆動可能

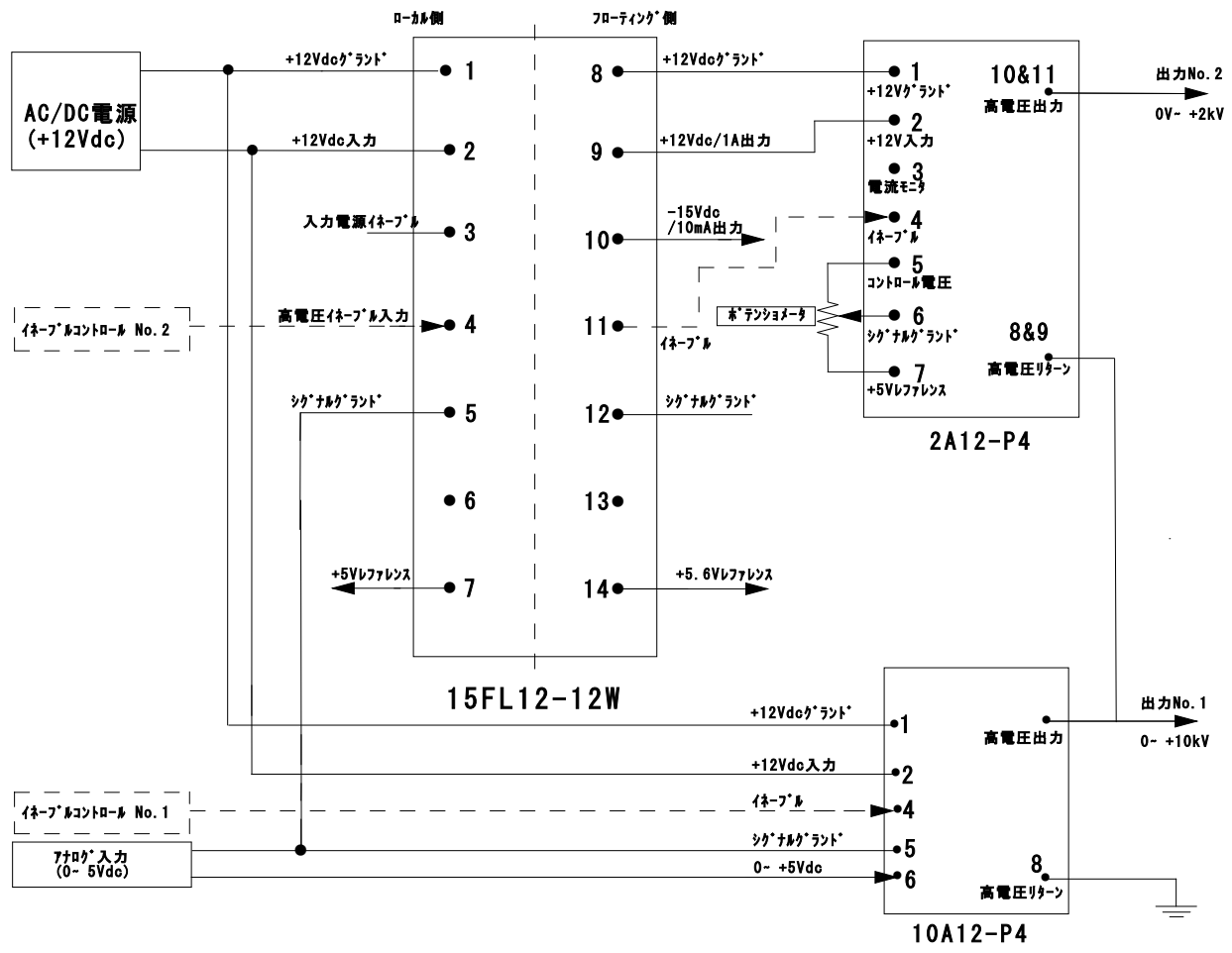

＊ﾌﾛｰﾃｨﾝｸﾞ側電源のON/OFFとしてｲﾈｰﾌﾞﾙ/ﾃﾞｨｽｴｰﾌﾞﾙ機能が利用可能です。
ｲﾈｰﾌﾞﾙｺﾝﾄﾛｰﾙを使用しない場合は、未接続でｲﾈｰﾌﾞﾙとなります。

ウルトラボルト社　15FLシリーズ接続例2

＊15kV絶縁電源 15FL12-12Wにて+10kV出力上にて+2kVを駆動可能
＊I/Oオプションにてフローティング側の電源を制御可能

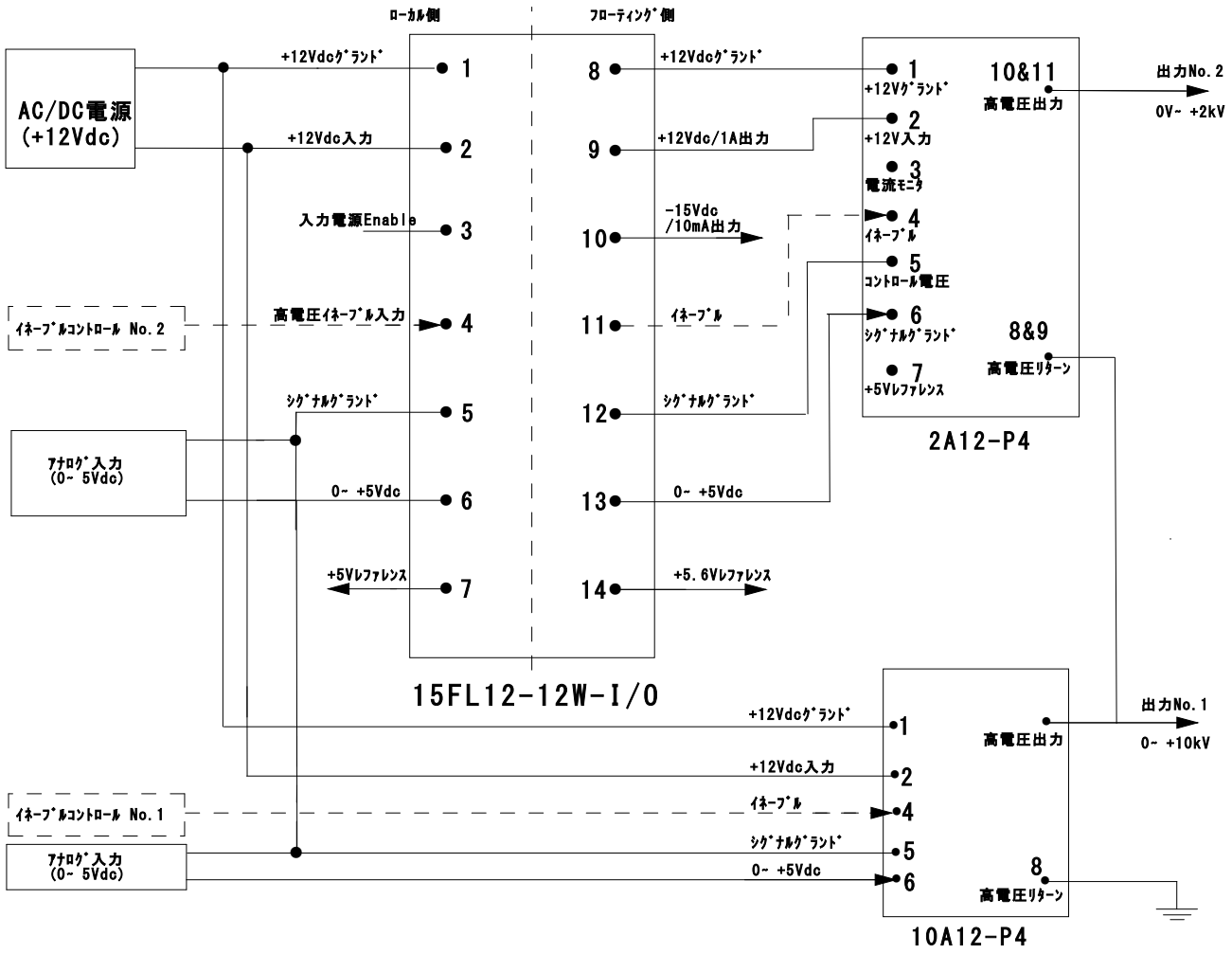

＊フローティング側電源のON/OFFとしてイネーブル/ディスエーブル機能が利用可能です。
　イネーブルコントロールを使用しない場合は、未接続でイネーブルとなります。

ウルトラボルト社　15FLシリーズ接続例3

＊15kV絶縁電源 15FL12-12Wにて+10kV出力上にて+2kVを駆動可能
＊I/Oオプションにてフローティング側の電源を制御可能
＊R/Bオプションにてフローティング側の出力をリードバック可能

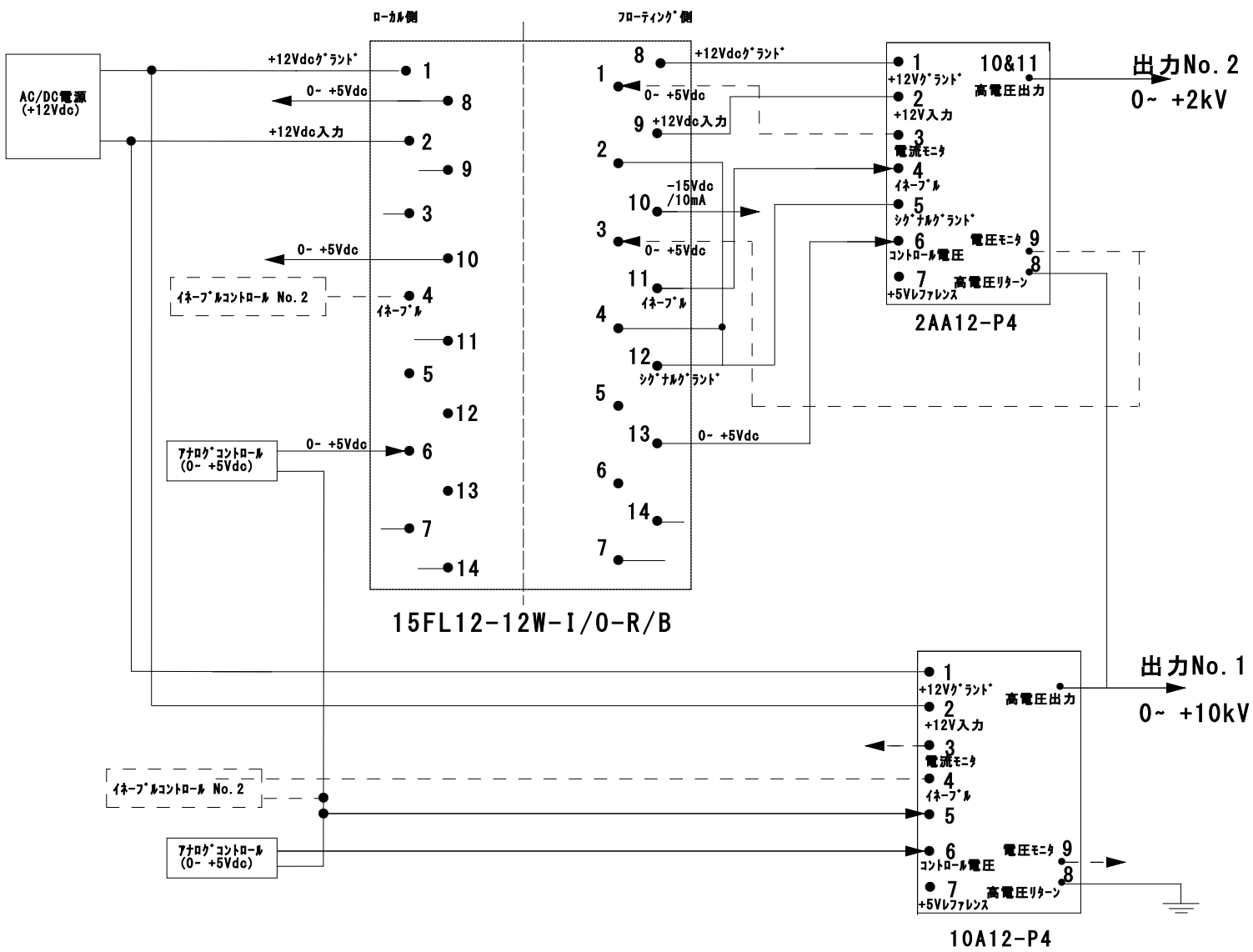

＊フローティング側電源のON/OFFとしてイネーブル/ディスエーブル機能が利用可能です。
　イネーブルコントロールを使用しない場合は、未接続でイネーブルとなります。
＊電圧・電流モニタの出力値に注意が必要です。詳しくはお問い合わせ下さい。
＊リードバック入力は各チャンネル共に正極、負極のどちらか一方のみの使用となります。